Mini– Modul– Gehäuseoberteil

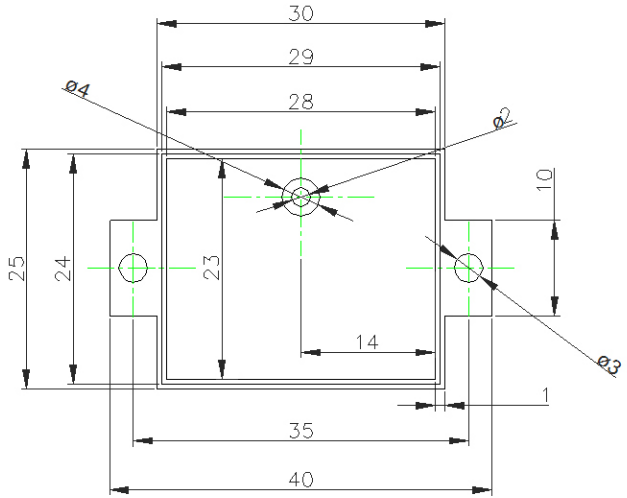

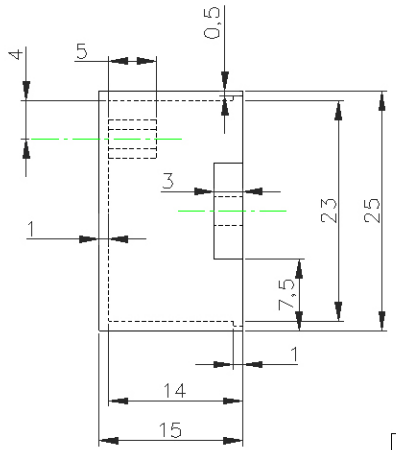

Gehäusedeckel 1 mm dick

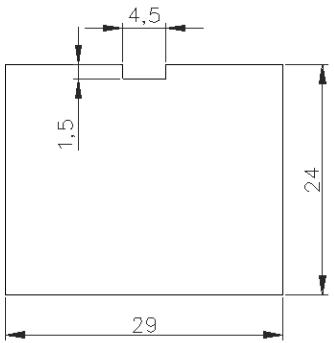

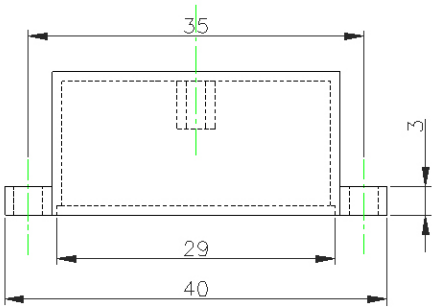

Mini– Modul– Gehäuseoberteil schwarz.
Gehäuseoberteil mit Deckel.
Gehäuse mit Befestigungslaschen
und einem Befestigungszapfen für eine Platine.

Verwendungsbereich				Zul Abw		Oberfl	Maßstab 1:2	Gewicht
G061 Modul-Gehäuse mit Befestigungslaschen							Werkstoff, Halbzeug / Rohteil-Nr / Modell- oder Gesenk-Nr: Thermoplast	
					Datum	Name	MODUL-GEHÄUSE Mini	
				Bearb.	25.04.15	M.SIMON		
				Gepr.				
				Norm				
							G061	Blatt 1 von 1
								Blätter
Zust	Änderung	Datum	Name	KEMO-Electronic GmbH			Ersatz für:	Ersatz durch: